1008.00.00- Комплект кронштейна компрессора на автомобиль МАЗ с двигателем Д245.30Е3
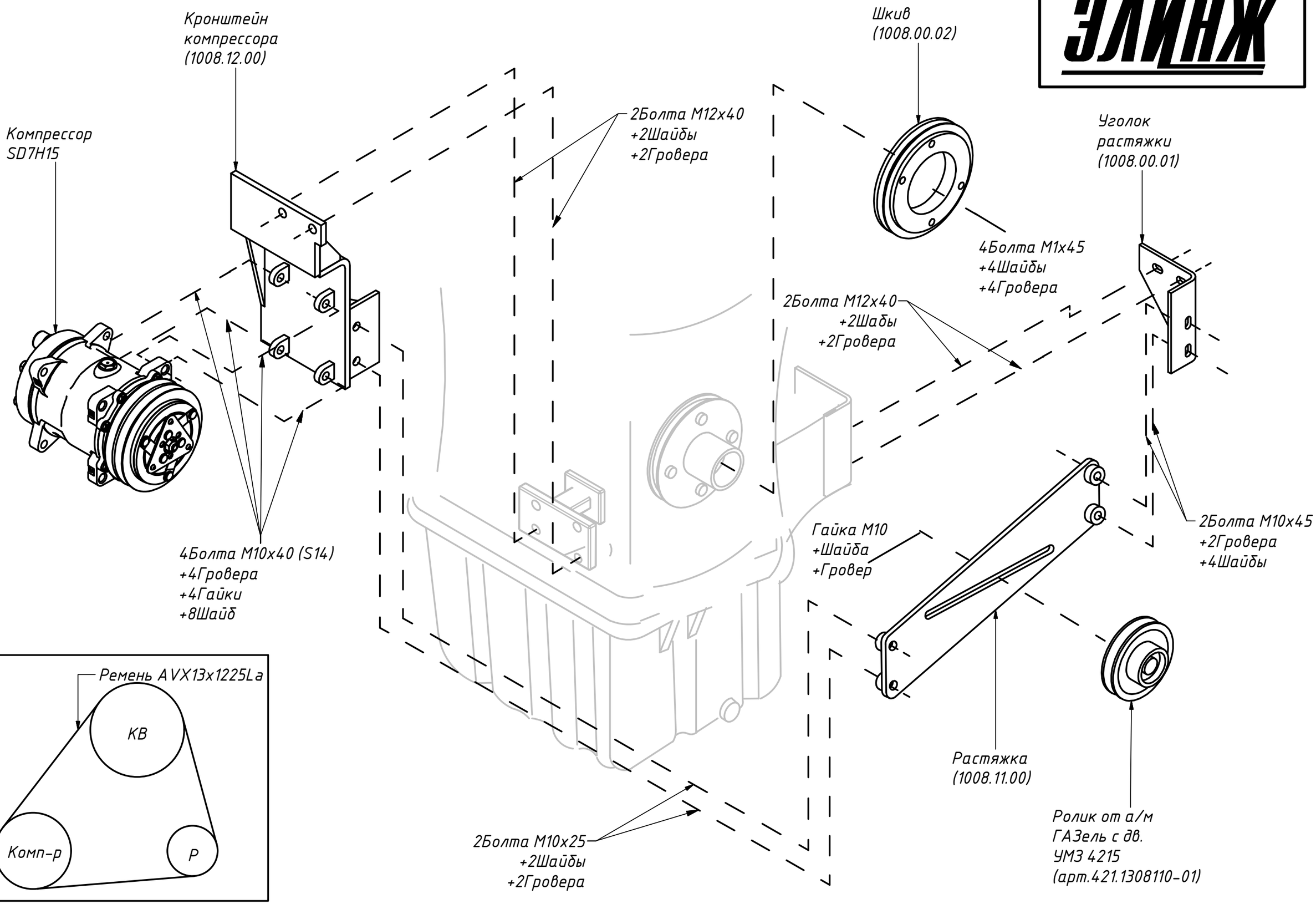
ХОЛДИНГ ЭЛИНЖ